Juhlateltta 4 × 6 m

Asennus- ja käyttöohje



Koko	4 × 6 m (24 m²)
Sivuseinän korkeus	2 m
Runko	teräsputket Ø 38 mm, liitokset 42 mm, valkoinen jauhemaalaus
Kankaat	kaksipuolinen PVC 500 g/m², hitsatut saumat, vesitiivis, UV-kestävä
Seinät	6 ikkunallista sivuseinää (leveys 2 m), 2 päätyseinää, joissa sisäänkäynti korkeus 2,1 m
Kapasiteetti	n. 25 istumapaikkaa (olutteltan pöytäryhmät)
Asennus	2–4 henkilöä, yksi teltta n. 40 minuuttia (toistuvasti pystytettäessä nopeammin)
Takuu	5 vuotta kuluttajalle, varaosia saatavilla 10 vuoden ajan

Ohjeen sisältö

- Osaluettelo
- Ennen asennusta
- Asennus 11 vaiheessa
- Teltan ankkurointi
- Teltan jatkaminen 12, 18, 24 m…
- Purkaminen, säilytys ja hoito
- Turvallisuusohjeet

⚠ **Lue ohjeen lopussa olevat turvallisuusohjeet ennen asennusta.**

Osaluettelo

Taulukon kirjaimet vastaavat kuvien osamerkintöjä. Tarkista ennen asennusta, että kaikki osat ovat mukana.

Osa	Nimi	Mitat / materiaali	kpl
A	Kattotuoli	Ø 38 mm, 1873 mm	8
A1	Kattotuolin jatkokappale	Ø 38 mm, 250 mm	8
B	Pitkittäinen kattotanko	Ø 38 mm, 1873 mm	9
C	Jalka (pylväs)	Ø 38 mm, 1920 mm	8
D	Kulmaliitin (polvi) – päätypäädyt		6
E	Haaraliitin – keskimmäiset päädyt		6
F	Päädyn poikkitanko	Ø 38 mm, 1060 mm	4
G	Vinotuki	Ø 32 mm, 1920 mm	12
H	Kattotuolin taiteliitin		8
I	Lyhyt tuki	Ø 38 mm, 880 mm	4
J	Jalan haaraliitin		8
K	Jalkalevy (3 reikää ankkurointiin)		8
L	Ruuvi ja mutteri		12
M	Pieni liitoslevy		16
N	Suuri liitoslevy		16
O	Ruuvi M6×50 ja mutteri		34
P	Maapiikki		28
Q	Ankkurointiköysi		4
R	Betoniankkuri (tulppa + ruuvi)		24
S	Avain		2
T	Kattokangas	PVC 500 g/m²	1
U	Ikkunallinen sivuseinä	PVC 500 g/m², leveys 2 m	6
V	Päätyseinä sisäänkäynnillä	PVC 500 g/m²	2
W	Kuulakiinnitysnauha		62
X	Kynnystanko	Ø 32 mm, 1920 mm	4
Y	Kynnyksen liitoskappale	Ø 32 mm, 330 mm	2
Z	Kuusiokoloavain		1

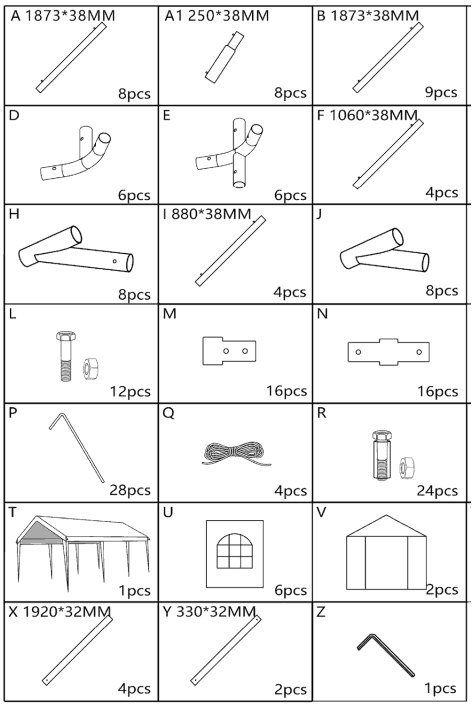

Osat valmistajan mukaan

Ennen asennusta

- Valitse tasainen, kiinteä ja esteetön paikka – teltalle ja vähintään 1 m vapaata tilaa ympärillä. Paikan yläpuolella ei saa olla sähköjohtoja eikä oksia.
- Tarvitset 2–4 henkilöä, työkäsineet ja mukana olevan avaimen. Ankkurointiin vasara (betoniin porakone).
- Levitä osat maahan kirjainten mukaan – asennus sujuu silloin nopeasti. Yksi teltta pystytetään noin 40 minuutissa.
- Asenna teltta suotuisassa säässä – mieluiten tyynellä, ilman sadetta eikä pimeässä. Jos tuulee, pystytä ja ankkuroi ensin koko runko ja asenna kattokangas vasta sen jälkeen.



Teltan osat asennusvalmiina

Asennus

1 Vaihe 1 – Päädyn kokoaminen

Kokoa kattorakenne maassa. Työnnä tankoon A jatkokappale A1 ja sen päähän taiteliitin H. Valmistele kaksi kattotuolia, yhdistä ne ylhäältä harjaliittimellä D ja aseta kummankin liittimen H väliin poikkitanko F. Näin muodostuu kolmiomainen pääty.

Osat: A ×2, A1 ×2, D ×1, H ×2, F ×1 (yhteen päätyyn)

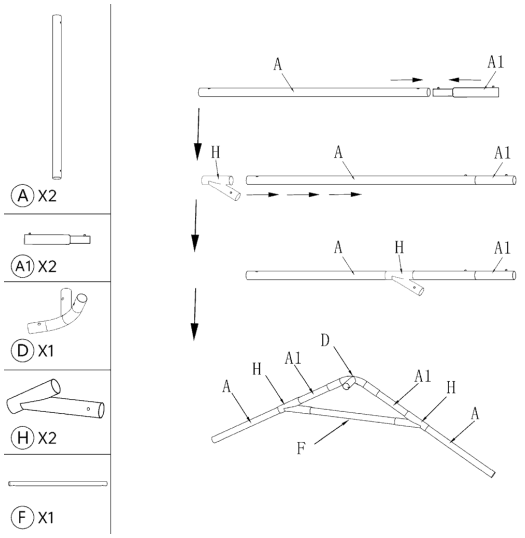

2 Vaihe 2 – Päätypäädyn kulmat

Kiinnitä molempien kattotuolien alapäihin kulmaliittimet D. Kokoa näin **2 päätypäätyä** (liittimet D). Kokoa samalla tavalla **2 keskimmäistä päätyä**, joissa on D:n sijaan haaraliittimet E (harja ja molemmat kulmat).

Osat: D ×2 päätypäätyyn; keskimmäiset päädyt: E ×3 päätyä kohden

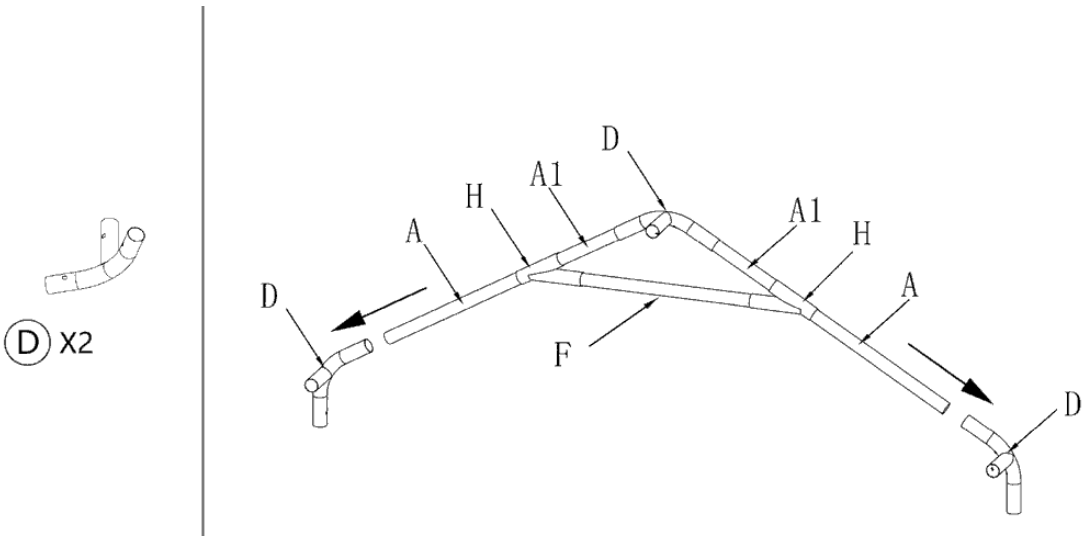

3 Vaihe 3 – Ensimmäisten päätyjen yhdistäminen

Aseta päätypääty ja keskimmäinen pääty vierekkäin ja yhdistä ne kolmella pitkittäisellä tangolla B – yksi harjaan ja kaksi kulmiin (räystäille).

Osat: B ×3, E ×3

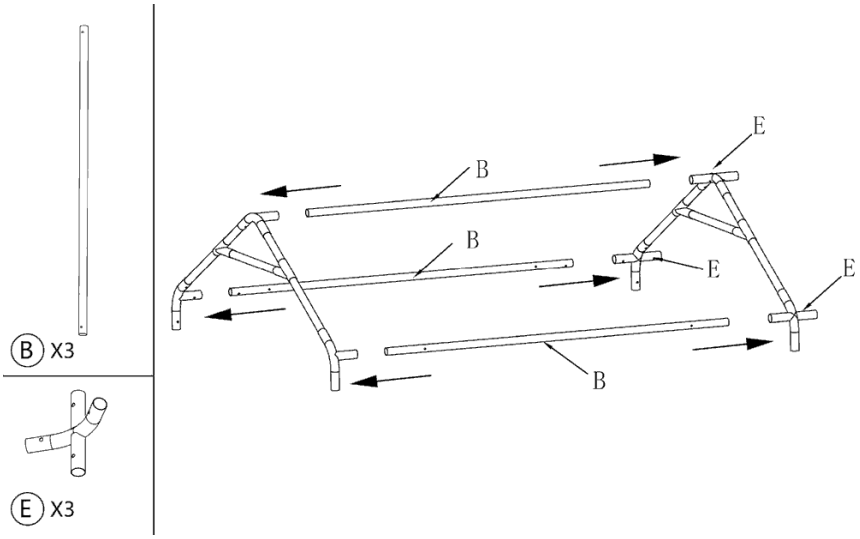

4 Vaihe 4 – Koko kattorakenne

Liitä samalla tavalla toinen keskimmäinen pääty ja lopuksi toinen päätypääty. Syntyy koko kattorakenne, pituus 6 m ja leveys 4 m, joka on vielä maassa.

Osat: B ×6

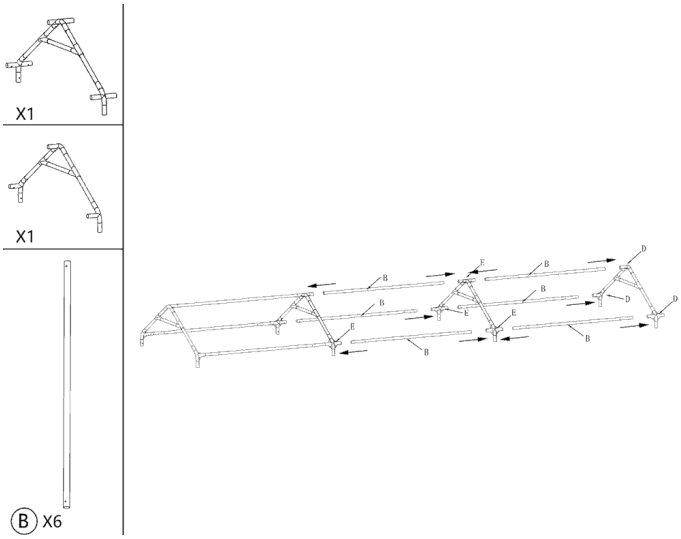

5 Vaihe 5 – Katon vinotuet

Asenna kattokenttiin vinotuet G kuvan mukaisesti. Kiinnitä tukien päät liitoslevyillä M ja N sekä ruuveilla O (M6×50). Kiristä ruuvit avaimella S ja kuusiokoloavaimella Z.

Osat: G ×6, O ×16, M ×8, N ×8

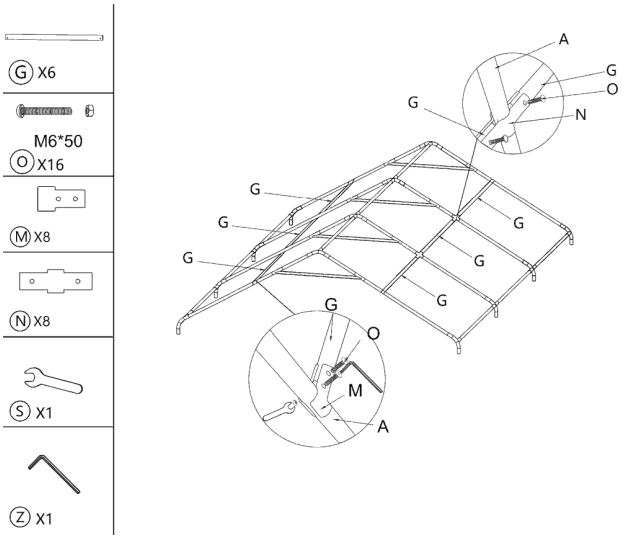

6 Vaihe 6 – Kattokangas

Levitä kattokangas T maassa olevan kattorakenteen päälle niin, että kankaan päädyt ja kulmat osuvat rakenteen kulmiin. Kiinnitä kangas toistaiseksi vain löysästi – kiristät sen kokonaan teltan pystyttämisen jälkeen.

Osat: T ×1

⚠ **Huomio:** Varmista tässä vaiheessa, että on **täysin tyyntä**. Kangaskattoa ei ole vielä ankkuroitu, ja jalkoja kiinnitettäessä tuuli voi päästä sen alle ja nostaa sen – henkilöiden pitäminen ei välttämättä riitä. Pidä katto ja runko jatkuvasti hallinnassa jalkoja kiinnitettäessä. **Jos tuulee**, pystytä ensin koko runko ilman kangasta (vaiheet 7 ja 8), ankkuroi se ja asenna kattokangas vasta sen jälkeen. Se on hankalampaa, mutta turvallista.

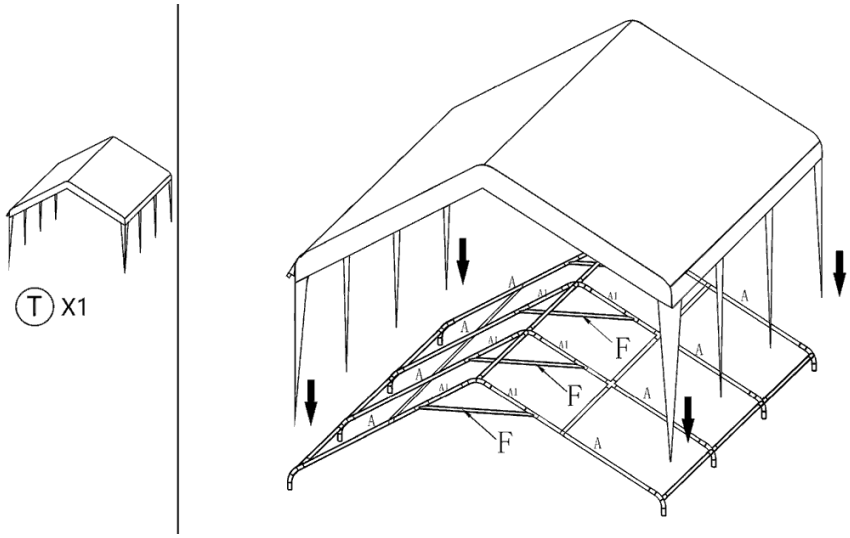

7 Vaihe 7 – Jalkojen valmistelu

Kiinnitä jokaisen jalan C alapäähän jalkalevy K ja varmista se ruuvilla L. Valmistele kaikki 8 jalkaa.

Osat: C ×8, K ×8, L ×8

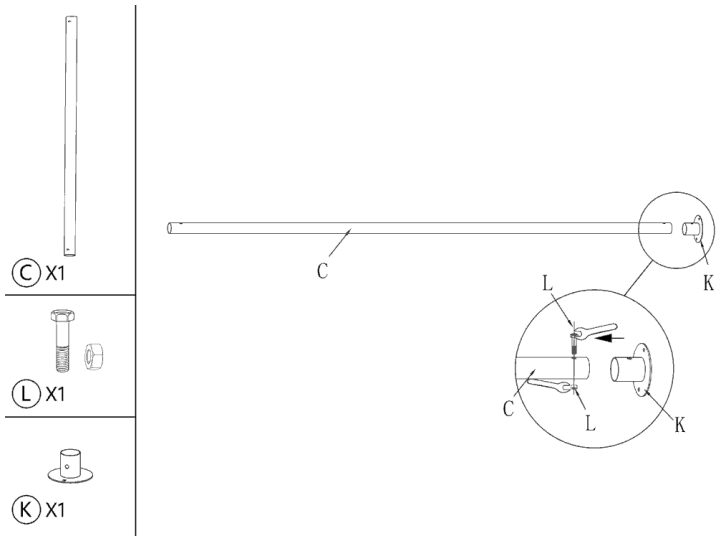

8 Vaihe 8 – Pystytys ja ankkurointi

Nosta kattoa toiselta pitkältä sivulta ja kiinnitä jalat C liittimiin D ja E, sitten samoin toiselta sivulta. Nosta tasaisesti, mieluiten 4 hengen voimin. Kiinnitä jalkoihin liittimet J ja lisää kulmiin lyhyet tuet I. **Ankkuroi teltta heti pystytyksen jälkeen** – lyö jalkalevyjen K reikien läpi maapiikit P (betonilla käytä ankkureita R).

Osat: C ×8, J ×8, I ×4, P (tai R)

⚠ **Huomio:** Pidä katto jatkuvasti hallinnassa, kunnes kaikki jalat on kiinnitetty ja teltta ankkuroitu. Tuulella on vaara, että tuuli pääsee katon alle – katso vaihe 6.

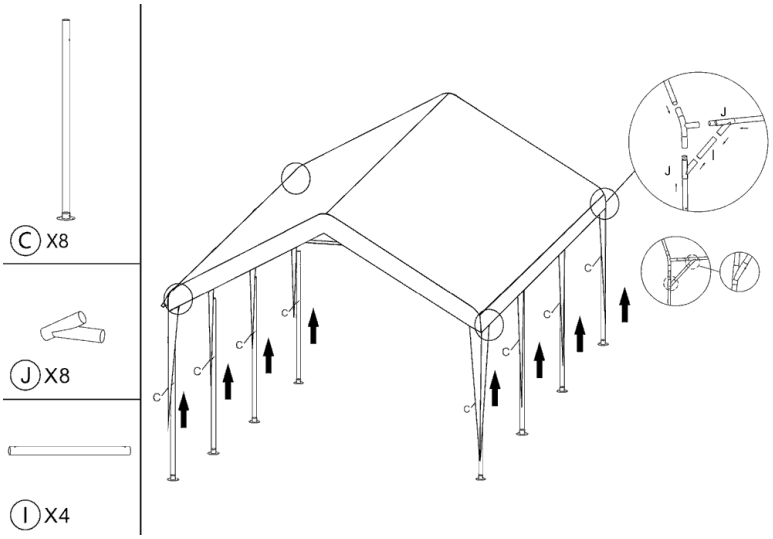

9 Vaihe 9 – Seinät

Ripusta sivuseinät U (6 kpl) ja päätyseinät V (2 kpl) runkoon ja kiinnitä kuulakiinnitysnauhoilla W – pujota nauha seinän silmukan läpi, kierrä tangon ympäri ja lukitse kuulalla. Yhdistä vierekkäiset seinät vetoketjuilla.

Osat: U ×6, V ×2, W

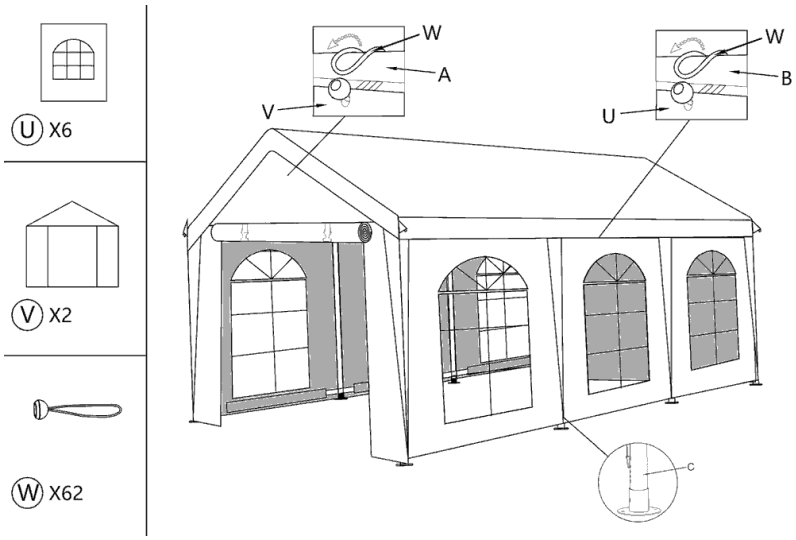

10 Vaihe 10 – Päätyseinien kynnys

Yhdistä päädyissä kynnystangot järjestyksessä X + Y + X ja kiinnitä ne jalkojen alapäihin ruuveilla L. Kynnys pitää päätyseinän alareunan suorana.

Osat: X ×4, Y ×2, L ×4

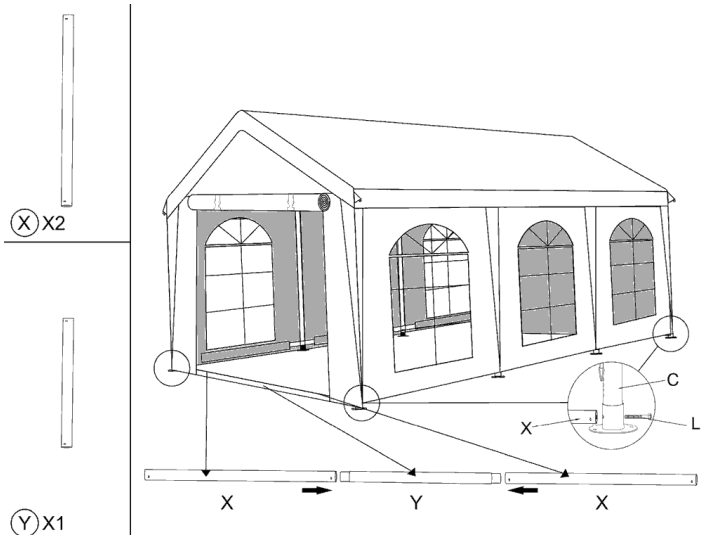

11 Vaihe 11 – Seinien tuet, köydet ja kiristys

Asenna sivujen kulmiin loput vinotuet G levyillä M, N ja ruuveilla O. Ankkuroi katon kulmat köysillä Q ja maapiikeillä P. Lopuksi **kiristä kattokangas kokonaan** nauhoilla W – ilman painumia ja ryppyjä, jotta vesi valuu pois – ja tarkista kaikki ankkuroinnit.

Osat: G ×6, O ×16, M ×8, N ×8, Q ×4, P

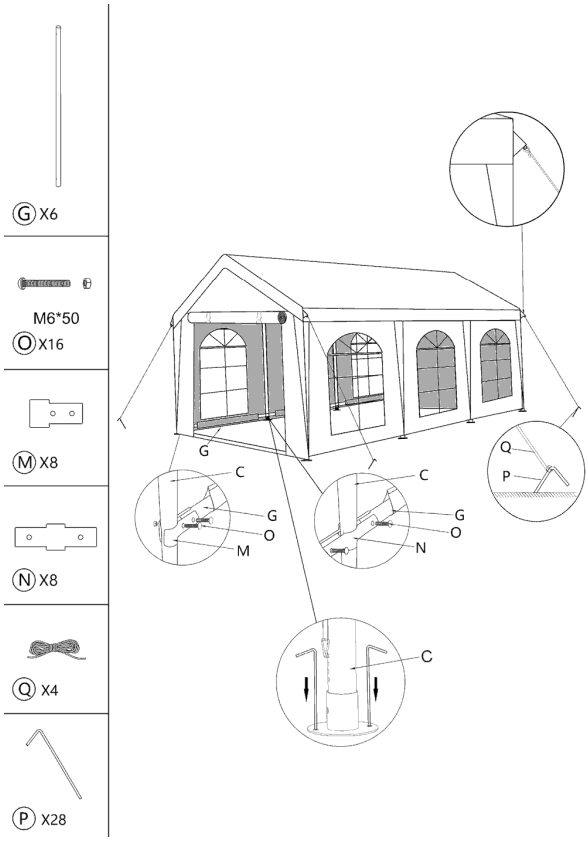

Teltan ankkurointi

- **Nurmikko, maa:** lyö maapiikit P jokaisen jalkalevyn K reikien läpi (jokaisessa levyssä on 3 reikää). Lyö piikit kokonaan maahan, vinosti teltasta poispäin.
- **Betoni, kiveys:** kiinnitä jalkalevyt ankkureilla R (tulppa + ruuvi) porattuihin reikiin. Jos poraaminen ei ole mahdollista, käytä jokaisessa jalassa painoa – hiekka- tai vesisäkkejä tai teräspainoja BRIMO-lisävarusteista.
- **Kulmaköydet:** sido 4 köyttä Q katon kulmiin, vie ne vinosti ulospäin lävistäjän suuntaan ja ankkuroi maapiikeillä P. Kiristä köydet tasaisesti.
- Varmista ennen piikkien lyömistä tai poraamista, ettei pinnan alla ole kaapeleita eikä putkia. Merkitse piikit ja köydet – kompastumisvaara.



Jalkalevy, jossa reiät maapiikeille tai ankkureille

Teltan jatkaminen – 12, 18, 24 m…

Samanlevyisiä BRIMO-juhlatelttoja voi yhdistää juhlatelttojen liittimellä (löytyy verkkosivuilta BRIMO-lisävarusteista). Jokaista seuraavaa 6 m pituutta kohden tarvitset 1 samanlevyisen teltan ja 1 liittimen. Teltat pysyvät samalla erillisinä – voit milloin tahansa käyttää niitä taas myös erikseen.

Päätyseinän V voi poistaa kokonaan – koko päätysivu, myös katon pääty (kattotuolit), avautuu, eikä yläosassa ole mitään estettä. Näin yhdistetyt teltat muodostavat yhden yhtenäisen tilan.

Pituus	Teltat 4 × 6 m	Liittimet	Istumapaikat (n.)
4 × 6 m	1	0	25 henkilöä
4 × 12 m	2	1	50 henkilöä
4 × 18 m	3	2	75 henkilöä
4 × 24 m	4	3	100 henkilöä
4 × 30 m	5	4	125 henkilöä

Purkaminen ja säilytys

- Pura teltta päinvastaisessa järjestyksessä: köydet ja piikit, seinien tuet, kynnys, seinät, laske sitten katto (tasaisesti, 4 hengen voimin), irrota jalat, kangas ja pura kattorakenne.
- Taittele kankaat vain kuivina ja puhtaina. Jos märät kankaat on pakko pakata, avaa ja kuivaa ne 24 tunnin kuluessa – muuten on homeen vaara.

- Älä taita PVC-ikkunoita jyrkästi, etenkään kylmällä – ne voivat haljeta. Rullaa seinät mieluummin.
- Säilytä pienosat (ruuvit, levyt, nauhat, piikit) yhdessä pussissa, jotta ne eivät katoa.
- Säilytä kuivassa, jyrsijöiltä ja suoralta auringonvalolta suojassa.

Hoito

- Puhdista PVC-kankaat vedellä, pehmeällä harjalla ja miedolla pesuaineella. Älä käytä liuottimia, ohenteita äläkä painepesuria.
- Tarkista putket, liitokset ja ruuvit ennen jokaista käyttöä. Vaihda vaurioituneet osat – BRIMO-varaosia on saatavilla 10 vuoden ajan.
- Kysymyksissä ota meihin yhteyttä osoitteessa www.brimo.eu.

⚠ Turvallisuusohjeet

- **Teltta ei ole tarkoitettu pysyväksi katokseksi.** Se on siirrettävä tapahtumateltta – älä jätä sitä pystyyn pitkäksi aikaa, ympärivuotisesti tai ilman valvontaa, vaikka sen käyttöikä on teräsrungon ja PVC-kankaiden ansiosta moninkertainen pikatelttoihin verrattuna.
- **Tuuli ja myrsky:** voimakkaalla tai puuskaisella tuulella ja myrskyvaroituksen aikana poista seinät ja kankaat tai tarvittaessa koko teltta. Teltta ei ole tarkoitettu voimakkaaseen puuskaiseen tuuleen.
- **Lumi:** kattoa ei ole mitoitettu lumikuormalle. Poista lumi välittömästi tai pura teltta.
- **Vesi katolla:** älä koskaan anna veden kerääntyä katolle. Poista kertynyt vesi heti alapuolelta pehmeällä esineellä.
- **Kankaan kiristys:** kiristä kattokangas aina kokonaan nauhoilla W, ilman painumia ja ryppyjä, jotta vesi valuu pois. Tarkista kiristys säännöllisesti käytön aikana.
- **Ankkurointi:** ankkuroi teltta aina – jokainen jalkalevy ja 4 kulmaköyttä. Ankkuroimaton teltta voi kaatua tai lentää pois.
- **Valvonta:** älä jätä telttaa ilman valvontaa, etenkään yöksi tai kun sääennuste on epäsuotuisa.
- **Tuli ja kuumuus:** älä käytä teltassa tai sen lähellä avotulta, grillejä, kaasulämmittimiä tai muita lämmönlähteitä.
- **Sähköjohdot:** älä pystytä telttaa sähköjohtojen alle tai niiden lähelle.
- **Sää asennuksen aikana:** asenna teltta suotuisassa säässä, mieluiten tyynellä. Kun kangaskattoa nostetaan (vaiheet 6–8), teltta on ankkuroimaton ja tuuli voi päästä sen alle – henkilöiden pitäminen ei välttämättä riitä. Jos tuulee, pystytä ja ankkuroi ensin koko runko ja asenna kattokangas vasta sen jälkeen.
- **Asennus:** asenna 2–4 hengen voimin työkäsineet kädessä. Nosta kattoa tasaisesti ja varo sormia liitoksissa.
- Älä ripusta runkoon raskaita esineitä, älä kiipeä rakenteelle äläkä käytä vaurioituneita osia. Käytä vain alkuperäisiä BRIMO-osia.
- Lapset eivät saa oleskella teltan lähellä asennuksen ja purkamisen aikana.

Takuu ei kata tuulen, lumen, kertyneen veden, riittämättömän ankkuroinnin tai tämän ohjeen noudattamatta jättämisen aiheuttamia vahinkoja.